ENGFOX
Sistemas Contra Incêndio



Módulo de Entrada Endereçável

MODELO ME-E

MANUAL DE INSTRUÇÕES

1. Descrição do produto

O Módulo de Entrada tem como princípio realizar a supervisão de qualquer dispositivo externo que contenha um contato seco e que precise ser monitorado pelo sistema de detecção e alarme de incêndio.

2. Características

- Monitoramento de componentes externos que possuam saída de contato seco tipo NA (GND + INP) – **CÓDIGO 19**;
- Funcionamento feito via microcontrolador, aumentando a confiabilidade de supervisão de comunicação e detecção de alarme;
- Instalação feita por cabo 4 vias, onde duas vias são alimentação (24V e GND) e 2 vias comunicação (FA e FB);
- Possui LED de indicativo de funcionamento e para indicação de alarme;
- O endereçamento do dispositivo fica guardado em sua memória interna, ou seja, dispensa o uso de dip's para identificação de endereços;
- Design refinado e estrutura eletrônica em SMD, garantindo máximo desempenho com baixo consumo;
- Equipamento em conformidade com as normas vigentes (NBR 17240 e ISO 7240-11).

3. Especificações técnicas

TENSÃO NOMINAL	24 VCC
TENSÃO DE OPERAÇÃO	22 à 28 VCC
CORRENTE DE SUPERVISÃO	12,5 mA @ 24 VCC em supervisão
CORRENTE DE ALARME	54 mA @ 24 VCC em alarme
TEMPO DE RESPOSTA	5 segundos
TIPO DE MONITORAMENTO	Supervisão de contato do tipo **NA**
ENDEREÇOS PROGRAMÁVEIS	1-125
GRAU DE PROTEÇÃO	IP20
MATERIAL DA CAIXA	Caixa plástica em ABS branca
FIXAÇÃO	Caixa de sobrepor com bornes
TEMPERATURA DE OPERAÇÃO	-5ºC à 58º C
UMIDADE RELATIVA	0 à 95% (sem condensação)
DIMENSÕES (L X A X P)	100 x 85,28 x 31,5 mm
PESO	100 gramas

4. Aplicação do Produto

O Módulo de entrada possui a função de supervisionar qualquer dispositivo que necessita do monitoramento do sistema de detecção e alarme de incêndio, desde que esse dispositivo possua uma saída de contato seco do tipo **NA** para a conexão no dispositivo (**GND – INP**). Sua aplicação mais comum é a supervisão de Detectores Convencionais de Gás, Detectores de Fumaça Lineares, Chaves de Fluxo, etc.

5. Instalação

5.1. Instale a caixa no local e faça a conexão dos cabos da instalação nos bornes do módulo, de acordo com a cor e descrição correta.

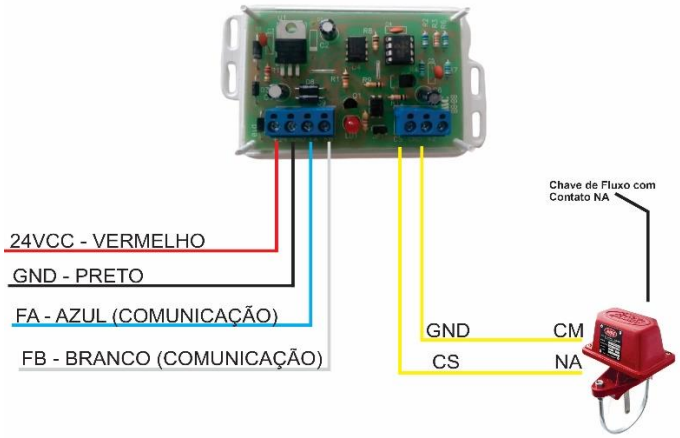

5.2. Os dispositivos podem ser instalados junto à central na modalidade “Classe B”, com cabo blindado 4 vias (2x1,5mm2 e 2x0,75mm2), como mostra a figura abaixo:

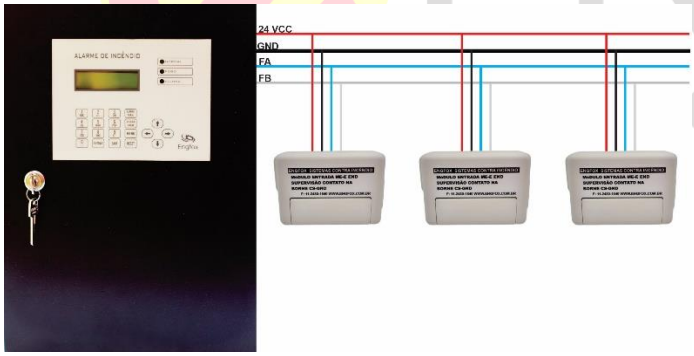

5.3. Configurar a central de alarme para em modo de endereçamento de dispositivos, de acordo o manual do equipamento (GF 125 ou GF-PRO 250), e fechar curto-circuito nos terminais de programação localizados ao lado do LED. O LED VERMELHO do módulo irá piscar, indicando que ele está em modo de configuração. Após atribuir o endereço desejado, desfaça o curto-circuito nos terminais de programação do módulo para que ele retorne ao estado inicial e saia do modo de configuração.

OBSERVAÇÕES:

- Este dispositivo foi projetado para atuar em áreas internas e abrigadas, devido ao seu grau de proteção (proteção grau “0” contra líquidos).
- O **MÓDULO DE ENTRADA (Código 19)**, serve apenas para **SUPERVISÃO DE CONTATO SECO do tipo NA**, não podendo haver qualquer alimentação externa percorrendo o contato supervisionado. O descumprimento desse quesito ocorrerá em inutilização do equipamento.
- A proteção do dispositivo deve ser devidamente realizada até que a finalização de outros trabalhos de construção civil ou de limpeza já tenham sido executados, evitando a contaminação por poeiras ou degradação do dispositivo.
- Não apertar exageradamente os parafusos de fixação ou bornes de conexão para não danificar o dispositivo. Verifique corretamente a cor do cabeamento do dispositivo ao conectá-lo junto ao sistema.

ENGFOX
as Contra Incêndio